DESCRIPCIÓN

Transportes mal del Sur Spa, pone a su servicio su más completo transporte de mercancías, materiales, REAS, residuos peligrosos y no peligrosos a su disposición, transporte con resolución sanitaria, choferes capacitados por especialistas en prevención de riesgos y medio ambiente, transporte inscrito en ventanilla única, sistema sectorial SIDREP, autorizado por el Ministerio de Salud para el transporte de Residuos especiales de establecimientos de salud REAS, servicio dentro y fuera Puerto Montt, X región de los lagos.

→ Características:

Capacidad de 4 toneladas.

Transporte con resolución sanitaria N°2510389969

Transporte con plan de contingencias ante accidentes y dispositivos de emergencias en ruta.

Empresa con convenio en plantas destino final residuos peligrosos y no peligrosos.

Seguro de carga.

Seguro de accidentes.

Año 2023.

Barandas abatibles y rampla plana.

Largo carrozable 5,5 mts.

→ Contactos

Para mayor informaciones al 942857502 Alfredo Mansilla.
Correo trasportesmardelsur@gmail.com

Condiciones comerciales.

Boletas y facturas.

Pagos a contado y crédito, previa negociación con cliente.

características técnicas del transporte.

DESEMPEÑO DEL VEHÍCULO

• Potencia	150 CV	• Carga	4.130 kg
• Cilindrada	2.998 c.c.	• Largo Carrozable	5.500mm. (26m3)
• Torque	370 Nm @2.900 r.p.m	• Peso Bruto Vehicular	6.500kg

OTROS

- COMPUTADOR A BORDO
- SISTEMA DE CONTROL DE FRENADO (ABS EBD)
- CERTIFICADO DE CABINA ECER29
- ORIGEN JAPÓN
- GARANTÍA DE 5 AÑOS 150.000 KM*
- FRENO DE MOTOR OBSTRUCCIÓN GASES ESCAPE
- MANTENIMIENTOS 20.000 KM**
- BATERIA 12V 110AH

VERSION FULL

- AIRE ACONDICIONADO
- AIRBAG CONDUCTOR Y PASAJERO
- ISS SISTEMA ARRANQUE-PARADA

KAUFMANN

CHASIS

Llantas	17.5 x 6.0 (5 Pernos)
Neumáticos delanteros	215/75R17,5
Neumáticos traseros (D.Rodado)	215/75R17,5
Dirección	Hidráulica
Tanque combustible	100 Lts. (Metálico)
Suspensión trasera y delantera semielíptica con amortiguadores.	
Barra estabilizadora delantera y trasera.	

SEGURIDAD

Frenos ABS+EBD
Barra de seguridad en las puertas
AIRBAG conductor y pasajero
Kit de seguridad
Cabina certificada ECE R29

Transportes Mar del Sur Spa
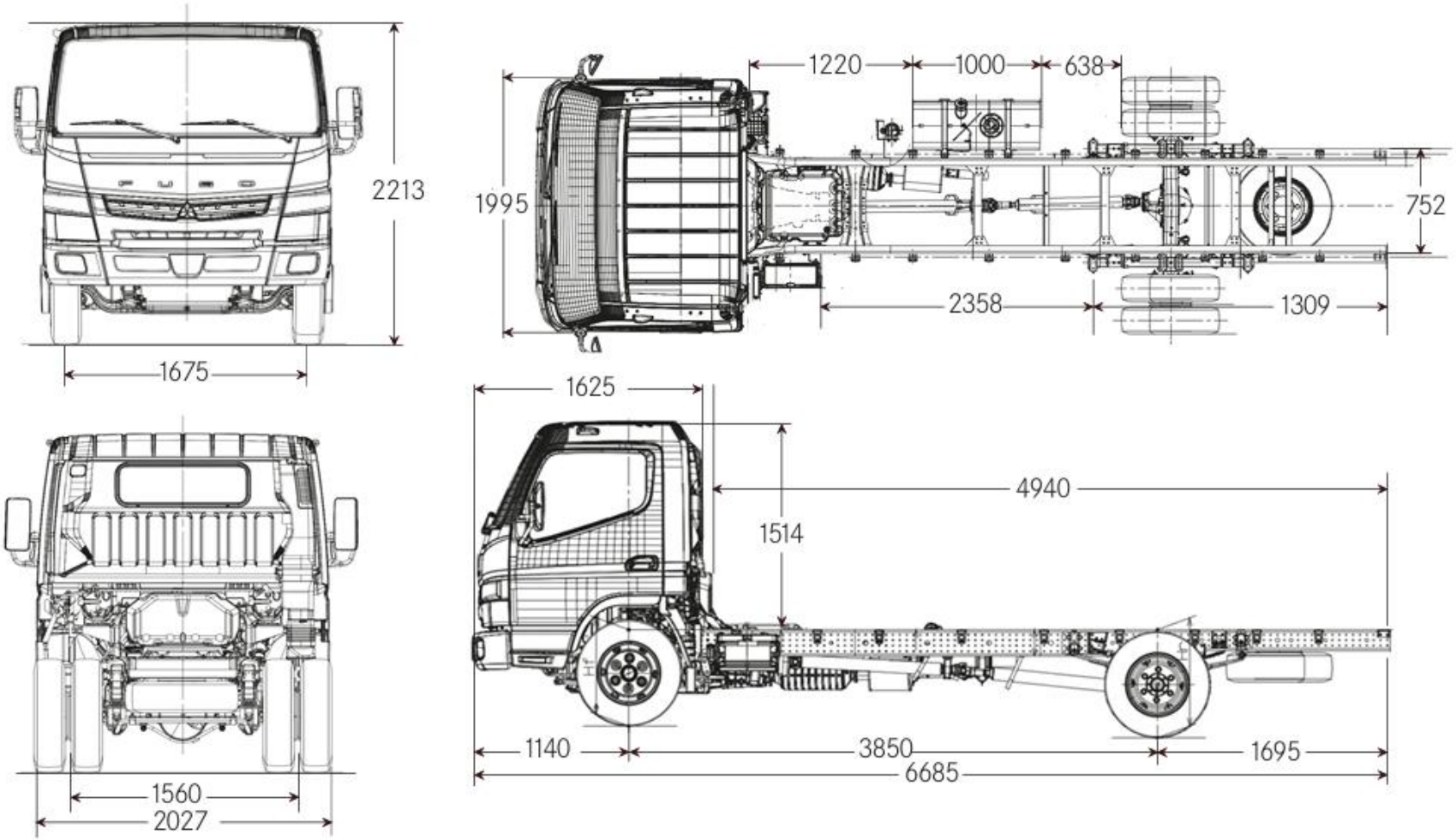
Ficha técnica Versión N.1 - 23/10/2025